PRZEKRÓJ A–A

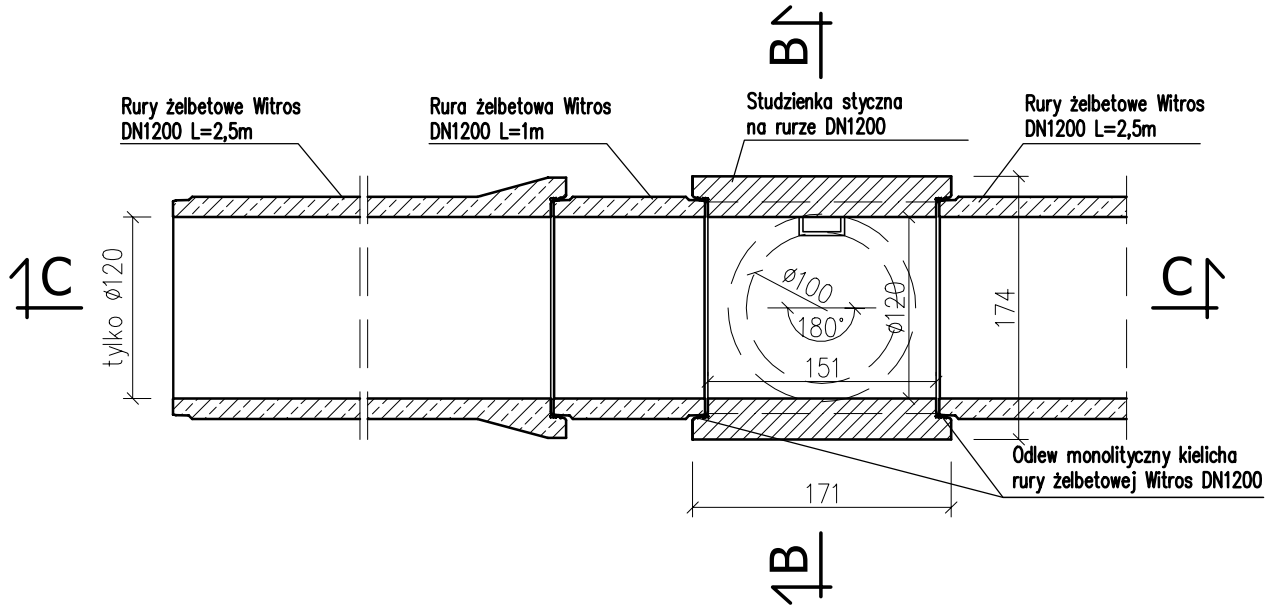

PRZEKRÓJ B–B

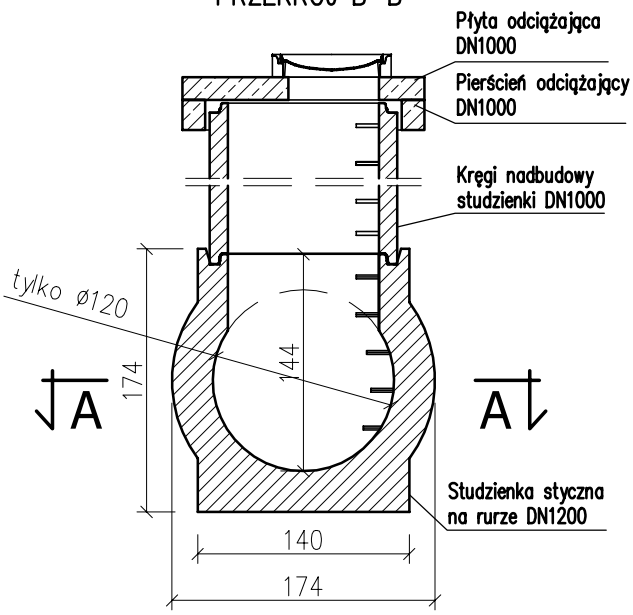

UWAGA:
- wytrzymałość na zgniatanie kręgów =>60kN/mb,
- klasa betonu: >=C40/50,
- klasa ekspozycyji betonu: od XC4, XD3, XF1 wg PN-EN 206,
- nasiąkliwość betonu wg PN-88/B-06250: =<4%(*),
- stopień wodoprzepuszczalności: W12(*),
- stopień mrozoodporności w wodzie F150(*),
- stopień mrozoodporności w roztworze NaCl F50(*),
- szczelność połączenia uszczelki : => 1bar,
- podane wymiary posiadają odchyłki produkcyjne,
- wytrzymałość na zgniatanie rur: według odpowiedniej deklaracji
- inne parametry elementów studzienek: według odpowiedniej deklaracji
- wymiary podano w [cm],

WW. PARAMETRY TECHNICZNE, MOGĄ BYĆ ZMODYFIKOWANE - SZCZEGÓŁY U PRODUCENTA.
(*) - wg deklaracji lub informacji towarzyszącej deklaracji

P.V. Prefabet Kluczbork S.A.

ul. Kościuszki 33
46-200 Kluczbork
077 447 10 40
077 447 08 83
www.pv-prefabet.com.pl

Nazwa rysunku:	PRZYKŁAD NR 11 STUDZIENKA STYCZNA, ZWIEŃCZONA PŁYTĄ POKRYWOWĄ NA PIERŚCIENIU ODCIĄŻAJĄCY , ZABUDOWANA NA RURZE DN1200 TYPU WITROS	Data: 30.06.2022r. Skala 1:50
Numer rysunku	ST_DN1200_STYCZNA_11_PŁYTA+PIERŚCIEŃ_2022	
Opracował:	Jacek Zysek	

Zastrzega się prawa autorskie.

PRZEKRÓJ C–C

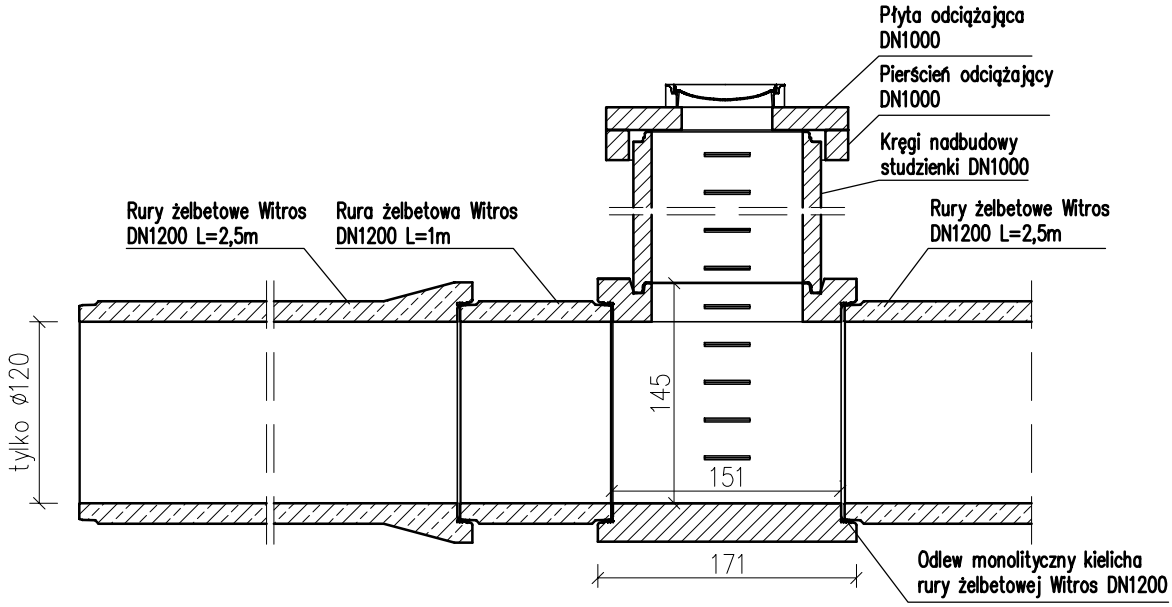

UWAGA:
- wytrzymałość na zgniatanie kręgów =>60kN/mb,
- klasa betonu: >=C40/50,
- klasa ekspozycji betonu: od XC4, XD3, XF1 wg PN-EN 206,
- nasiąkliwość betonu wg PN-88/B-06250: =<4%(*),
- stopień wodoprzepuszczalności: W12(*),
- stopień mrozoodporności w wodzie F150(*),
- stopień mrozoodporności w roztworze NaCl F50(*),
- szczelność połączenia uszczelki : => 1bar,
- podane wymiary posiadają odchyłki produkcyjne,
- wytrzymałość na zgniatanie rur: według odpowiedniej deklaracji
- inne parametry elementów studzienek: według odpowiedniej deklaracji
- wymiary podano w [cm],

WW. PARAMETRY TECHNICZNE, MOGĄ BYĆ ZMODYFIKOWANE - SZCZEGÓŁY U PRODUCENTA.
(*) - wg deklaracji lub informacji towarzyszącej deklaracji

P.V. Prefabet Kluczbork S.A.

ul. Kościuszki 33
46-200 Kluczbork
077 447 10 40
077 447 08 83
www.pv-prefabet.com.pl

Nazwa rysunku:	PRZYKŁAD NR 11 STUDZIENKA STYCZNA, ZWIEŃCZONA PŁYTĄ POKRYWOWĄ NA PIERŚCIENIU ODCIĄŻAJĄCY , ZABUDOWANA NA RURZE DN1200 TYPU WITROS	Data: 30.06.2022r. Skala 1:50
Numer rysunku	ST_DN1200_STYCZNA_11.1_PŁYTA+PIERŚCIEŃ_2022	
Opracował:	Jacek Zysek	

Zastrzega się prawa autorskie.